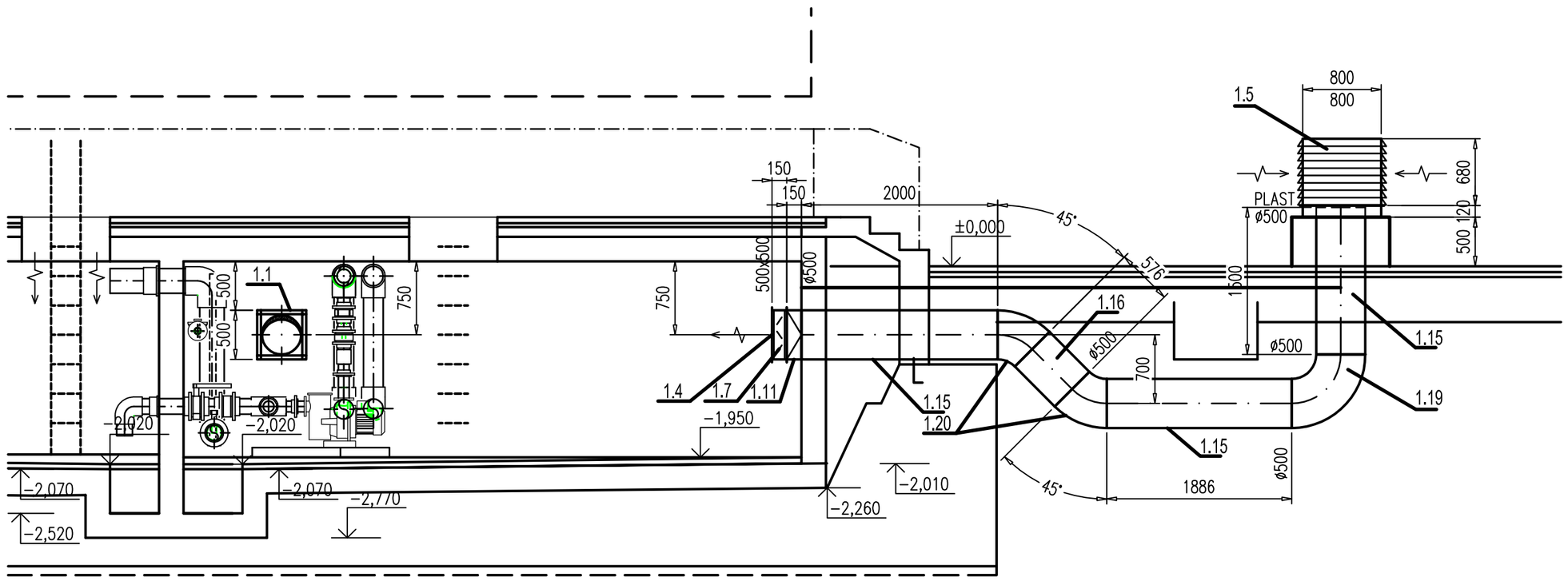

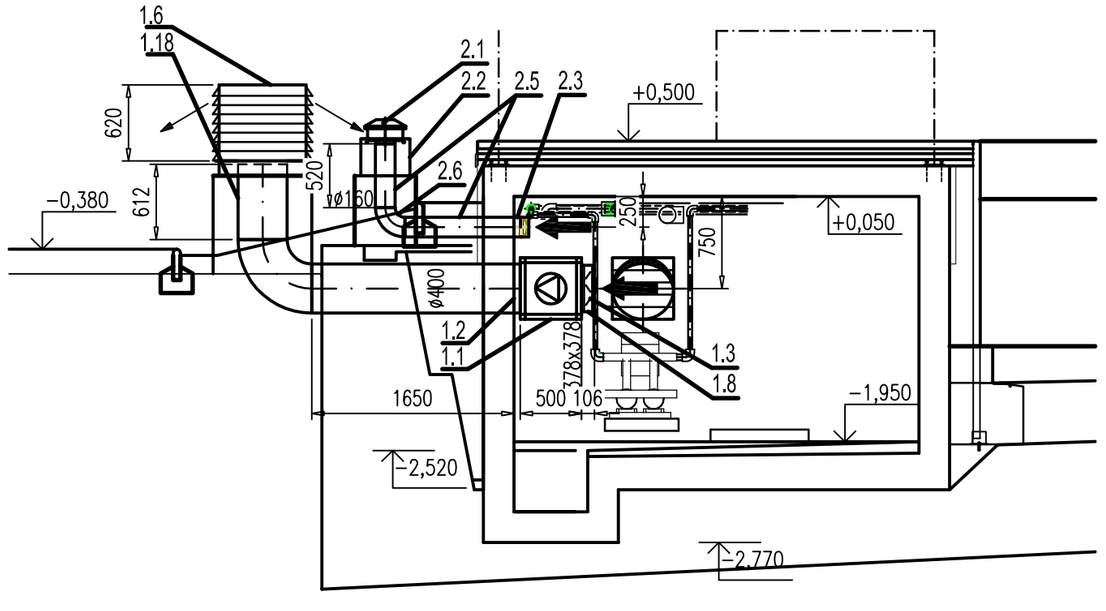

RAZÍTKO SUBDODAVATELE:			HUTNÍ PROJEKT FRÝDEK-MÍSTEK
vedoucí projektant	vypracoval	technická kontrola	HUTNÍ PROJEKT Frýdek-Místek a.s. TŘ. 28. října 1495 73801 Frýdek-Místek
ING. MICHAL ONDROUŠEK	ING. VLASTIMIL PETŘÍK	ING. MICHAL ONDROUŠEK	
			ARCHIVNÍ ČÍSLO: HP4-3-36266

±0 ≙ 292,440 m n.m. - HRANA NOVÉHO BAZÉNOVÉHO OCHOZU

VYPRACOVAL ING. A. MACHŮ	ODP. PROJ. PROFESE F. ORSAVA	KONTROLOVAL F. ORSAVA	HL. INŽ. PROJEKTU

MÍSTO STAVBY: Vizovice

STAVEBNÍK: Město Vizovice

Areál koupaliště ve Vizovicích

S001 VÍCEÚČELOVÝ BAZÉN, OBJEKTY TECHNOLOGIE

VZDUCHOTECHNICKÁ ZAŘÍZENÍ

ŘEZY

CENTROPROJEKT GROUP a.s.
ŠTEFÁNIKOVA 167
760 01 ZLÍN
CENTROPROJEKT

FORMÁT	2 A4
DATUM	03/2019
STUPEŇ	DPS
MĚŘÍTKO	1:50
ZAK. ČÍSLO:	190286

ARCHIVNÍ KÓD	PROF.	ČÍS. VÝKRESU	DOD.
D1S	S	03	